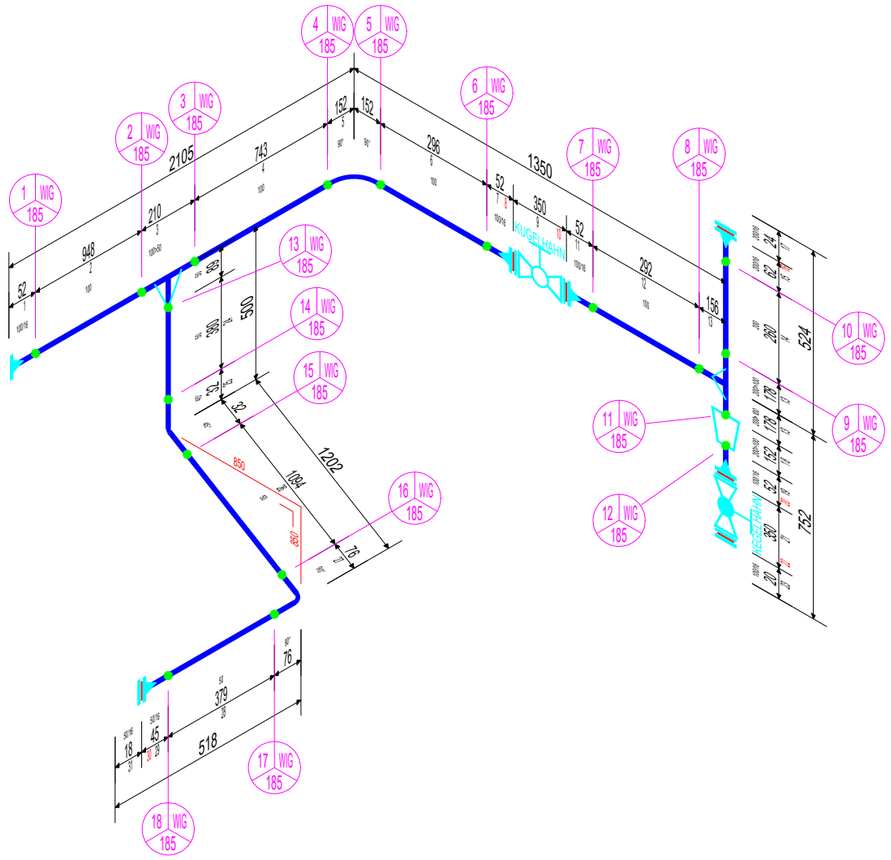

POS	ANZ	DN/PN	BENENNUNG	STANDARD/ZEICHN.NR.	TEILE-KENNZ	LAENGE	GEW.	WERKSTOFF	BEMERKUNG/CHARGE
25	1	50/16	BOGEN 45°	DIN 2605-1	BO1DI	31.50	0.25	P235GH	-
27	1	50/16	BOGEN 90°	DIN 2605-1	BO1DI	76.00	1.19	P235GH	-
24,26,28	3	50/16	NAHTL. ROHR	DIN 2448	NSDIN	1663	8.56	P250GH	-
29	1	50/16	VORSCHWEISSFLANSCH	DIN 1092-1	FLVDI	45	2.53	P250GH	-
	4	50/16	BOLZEN / MUTTERN M16	DIN 931	SCRDIN	65		S235JR	-
30	1	50/16	DICHTUNG	DIN 2690	FLDED	2	0.01	Klingersil	-
31	1	50/16	BLINDFLANSCH	DIN 2527	FLBDI	18	-	P250GH	-
3	1	100/16	T-STUECK-RED 100/50	DIN 2615-1	TS1DI	210	0.97	P235GH	-
5	1	100/16	BOGEN 90°	DIN 2605-1	BO1DI	152.00	2.39	P235GH	-
9	1	100/16	KUGELHAHN	DIN EN 558-1	ARDFL	350	2.39	P250GH	-
2,4,6,12	4	100/16	NAHTL. ROHR	DIN 2448	NSDIN	2499	11.50	P250GH	-
13	1	100/16	T-STUECK-RED 200/100	DIN 2615-1	TS1DI	156	-	P235GH	-
1,7,11,19	4	100/16	VORSCHWEISSFLANSCH	DIN 1092-1	FLVDI	52	18.48	P250GH	-
	32	100/16	BOLZEN / MUTTERN M16	DIN 931	SCRDIN	75		S235JR	-
21	1	100/16	KEGELHAHN	DIN EN 558-1	ARDFL	350	9.83	P250GH	-
8,10,20,22	4	100/16	DICHTUNG	DIN 2690	FLDED	2	0.04	Klingersil	-
23	1	100/16	BLINDFLANSCH	DIN 2527	FLBDI	20	-	P250GH	-
14	1	200/16	NAHTL. ROHR	DIN 2448	NSDIN	412	12.77	P250GH	-
15	1	200/16	VORSCHWEISSFLANSCH	DIN 1092-1	FLVDI	62	11.00	P250GH	-
	12	200/16	BOLZEN / MUTTERN M20	DIN 931	SCRDIN	90		S235JR	-
16	1	200/16	DICHTUNG	DIN 2690	FLDED	2	0.02	Klingersil	-
17	1	200/16	BLINDFLANSCH	DIN 2527	FLBDI	24	-	P250GH	-
18	1	200/16	REDUZIERUNG 200/100	DIN 2616-2	REDDI	152	5.03	P250GH	-

NR.	SCHWEISSER	ART	ORT	ROE	DATUM
18	MAX/185	WIG	-	-	03.03.2026
17	MAX/185	WIG	-	-	03.03.2026
16	MAX/185	WIG	-	-	03.03.2026
15	MAX/185	WIG	-	-	03.03.2026
14	MAX/185	WIG	-	-	03.03.2026
13	MAX/185	WIG	-	-	03.03.2026
12	MAX/185	WIG	-	-	03.03.2026
11	MAX/185	WIG	-	-	03.03.2026
10	MAX/185	WIG	-	-	03.03.2026
9	MAX/185	WIG	-	-	03.03.2026
8	MAX/185	WIG	-	-	03.03.2026
7	MAX/185	WIG	-	-	03.03.2026
6	MAX/185	WIG	-	-	03.03.2026
5	MAX/185	WIG	-	-	03.03.2026
4	MAX/185	WIG	-	-	03.03.2026
3	MAX/185	WIG	-	-	03.03.2026
2	MAX/185	WIG	-	-	03.03.2026
1	MAX/185	WIG	-	-	03.03.2026

Walter - B. Zegenhagen
Kirchbornstr. 42
D-63128 Dietzenbach
fon 0172-6700374
https://pi-cad.de • mail@pi-cad.de

H Z N O W S -Z -H

Druckprüfung:

Zfp-Prüfung:

DIESE ZEICHNUNG IST URHEBERRECHLICH GESCHÜTZT.
EINE UNERLAUBTE VERVIELFÄLTIGUNG SOWIE WEITERGABE
AN DRITTE VERPFLICHETET ZU SCHADENERSATZ UND
KANN STRAFRECHLICHE FOLGEN HABEN.

Rohrleitungsnummer	Medium	Rohrklasse	DN/PN
		STAHL	

R&I-Schema	Zeichnungs-Nr.	Betrieb	Gebäude	Rev.
	PICAD-TEST_1			0

3		Datum	Name
2	Gez.	03.03.2026	WBZ
1	Gepr.		
0	Index		
Rev.			

AA-Nr.

Benennung

Blatt 1/1

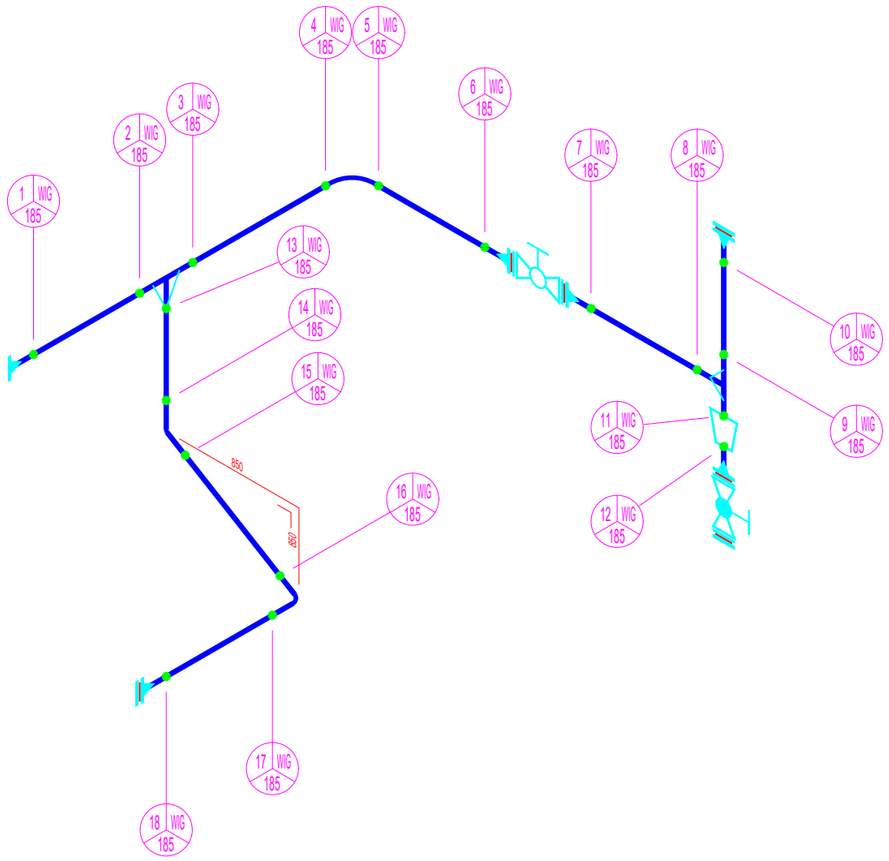

NR.	SCHWEISSER	ART	ORT	ROE	DATUM
18	MAX/185	WIG	-	-	03.03.2026
17	MAX/185	WIG	-	-	03.03.2026
16	MAX/185	WIG	-	-	03.03.2026
15	MAX/185	WIG	-	-	03.03.2026
14	MAX/185	WIG	-	-	03.03.2026
13	MAX/185	WIG	-	-	03.03.2026
12	MAX/185	WIG	-	-	03.03.2026
11	MAX/185	WIG	-	-	03.03.2026
10	MAX/185	WIG	-	-	03.03.2026
9	MAX/185	WIG	-	-	03.03.2026
8	MAX/185	WIG	-	-	03.03.2026
7	MAX/185	WIG	-	-	03.03.2026
6	MAX/185	WIG	-	-	03.03.2026
5	MAX/185	WIG	-	-	03.03.2026
4	MAX/185	WIG	-	-	03.03.2026
3	MAX/185	WIG	-	-	03.03.2026
2	MAX/185	WIG	-	-	03.03.2026
1	MAX/185	WIG	-	-	03.03.2026

Walter - B. Zegenhagen
Kirchbornstr. 42
D-63128 Dietzenbach
fon 0172-6700374
https://pi-cad.de • mail@pi-cad.de

H Z -Z -H

Druckprüfung:

Zfp-Prüfung:

DIESE ZEICHNUNG IST URHEBERRECHLICH GESCHÜTZT.
EINE UNERLAUBTE VERVIELFÄLTIGUNG SOWIE WEITERGABE
AN DRITTE VERPFLICHETET ZU SCHADENERSATZ UND
KANN STRAFRECHLICHE FOLGEN HABEN.

Rohrleitungsnummer	Medium	Rohrklasse	DN/PN	R&I-Schema	Zeichnungs-Nr.	Betrieb	Gebäude	Rev.
		STAHL			PICAD-TEST_1			0

3			Datum	Name	AA-Nr.	Benennung	Blatt
2		Gez.	03.03.2026	WBZ			1/1
1		Gepr.					
0		Index					
Rev.							

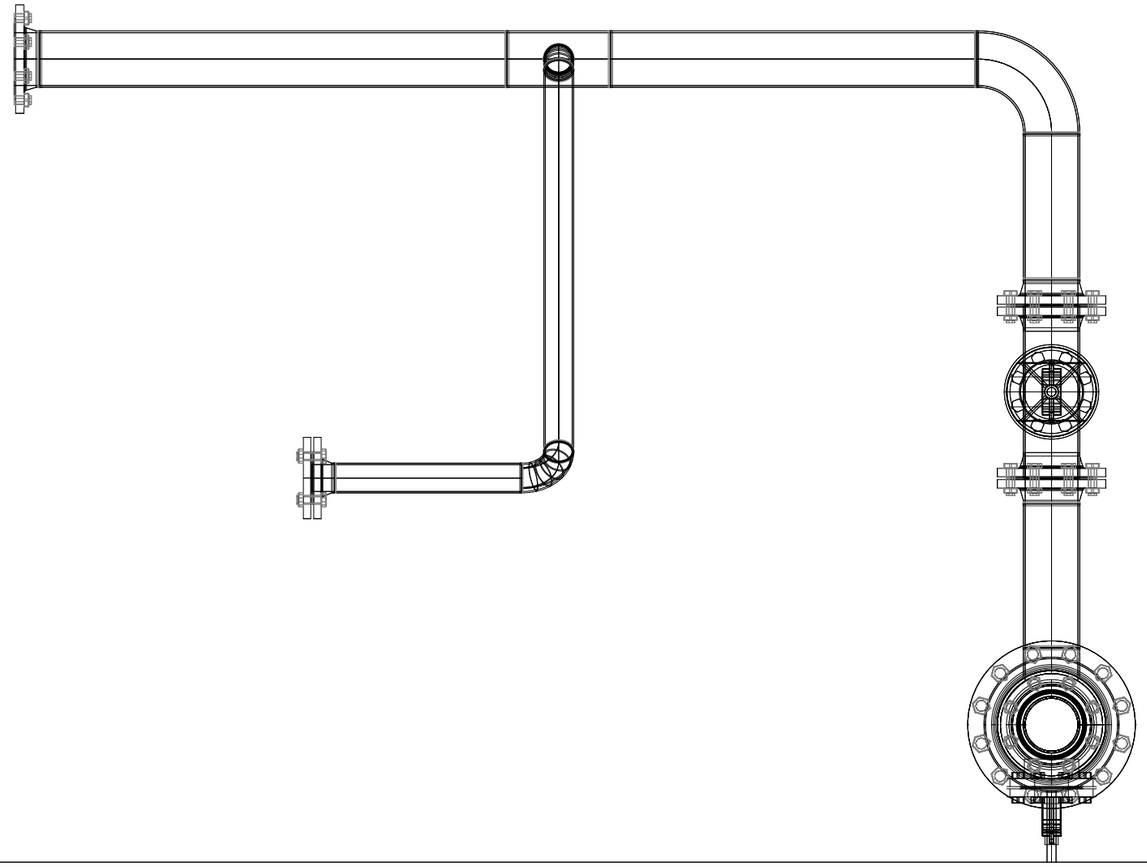

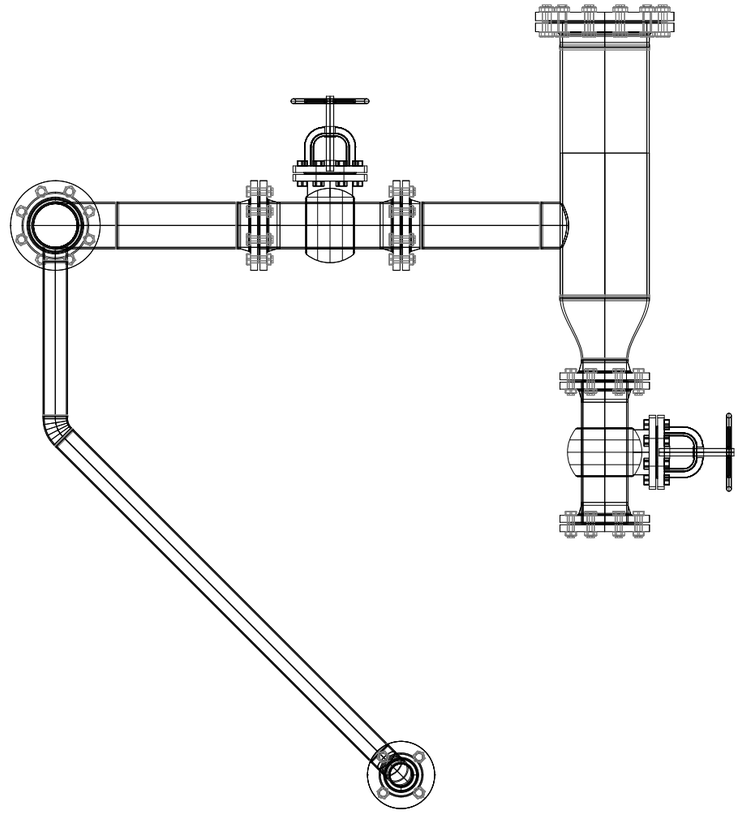

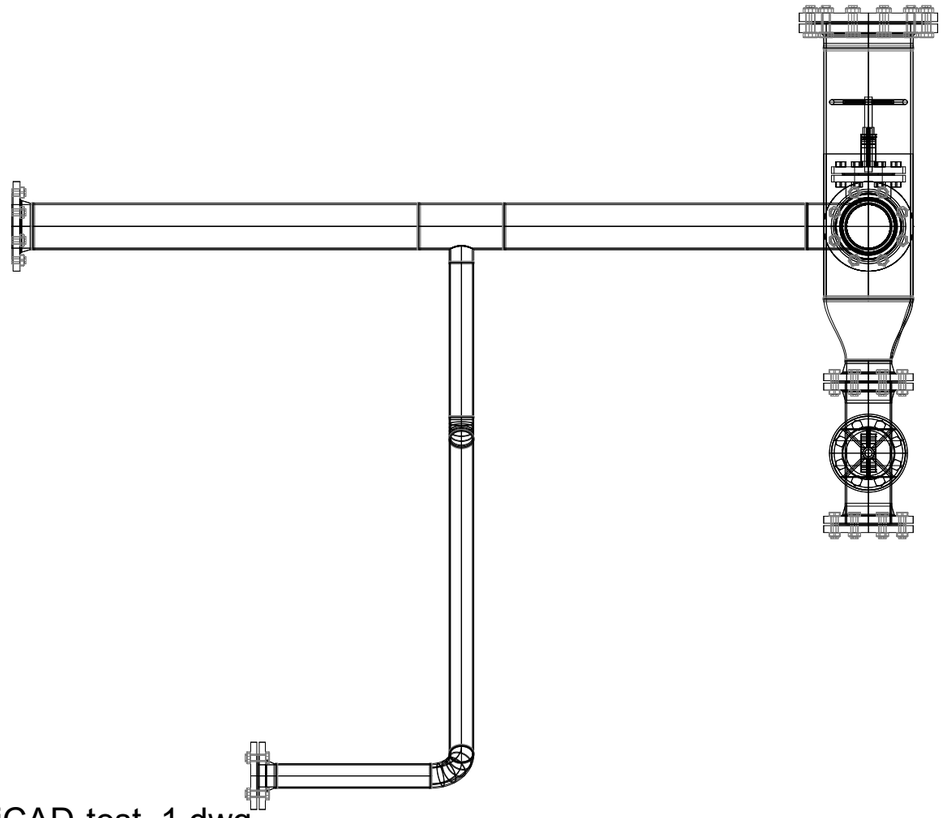

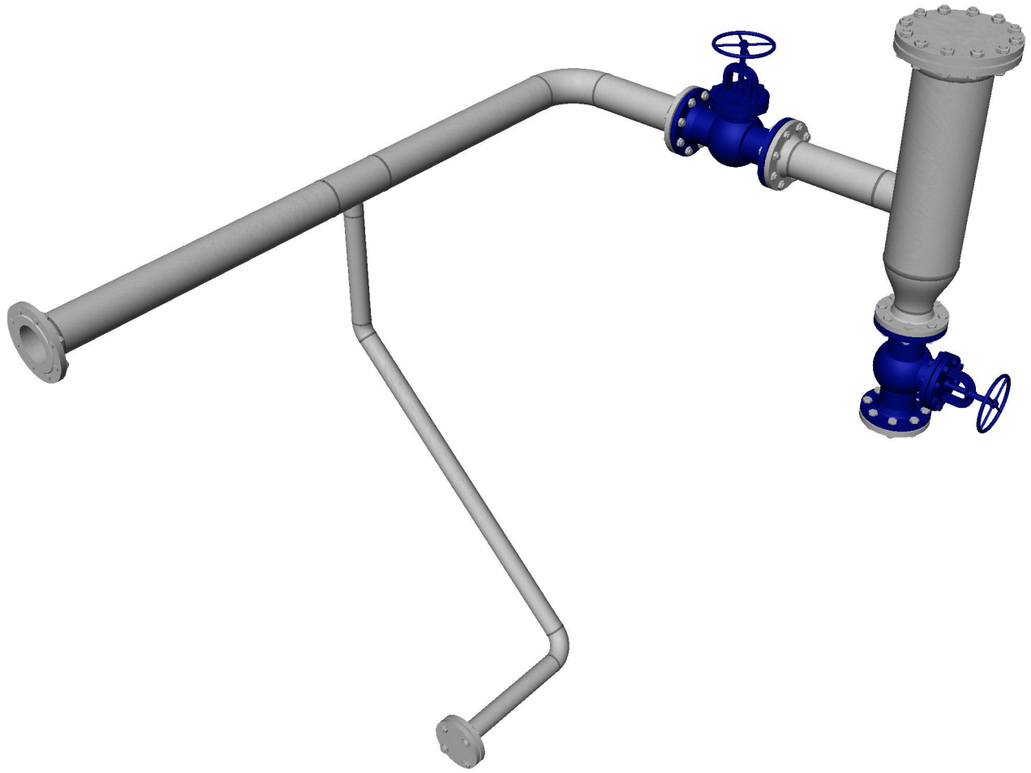

C:\tmp\PiCAD-test_1.dwg

Rohrbuch

Auftrags-Nr.: AUFTRAG
Rohrklasse: STAHL
Leitungs-Nr.: LEITUNG
Isomertrie-Nr.: PiCAD-test_1.dwg
Blatt: 1 von 1

Standort / Werk: STANDORT
Benennung der Anlage: ANLAGE
Bau-Nr.: BAU

Pos.	Bauteil	Materialdokumentation				Schweißnahtdokumentaion				Prüfung - Dokumentation								
		Abmessungen	Werkstoff	Charge	Zeugnis	Naht-Nr. / Ort	WPS	Naht-Typ	Schweißer / Datum	PWHT Pr.-Nr.	VT Pr.-Nr.	RT Pr.-Nr.	UT Pr.-Nr.	MT/PT Pr.-Nr.	HT Pr.-Nr.	PMI Pr.-Nr.	WDP Pr.-Nr.	Wärmebehandlungsprotokoll Bemerkung
1	Flansch	52/114.3x3.6	P250GH															
						1 -		WIG	MAX/185 03.03.2026									
2	Nahtl. Rohr	948/114.3x3.6	P250GH															
						2 -		WIG	MAX/185 03.03.2026									
3	TEE RED	210/114.3x3.6	P235GH															
						3 -		WIG	MAX/185 03.03.2026									
4	Nahtl. Rohr	743/114.3x3.6	P250GH															
						4 -		WIG	MAX/185 03.03.2026									
5	Bogen	152/114.3x3.6	P235GH															
						5 -		WIG	MAX/185 03.03.2026									
6	Nahtl. Rohr	296/114.3x3.6	P250GH															
						6 -		WIG	MAX/185 03.03.2026									
7	Flansch	52/114.3x3.6	P250GH															
						7 -		WIG	MAX/185 03.03.2026									
12	Nahtl. Rohr	292/114.3x3.6	P250GH															
						8 -		WIG	MAX/185 03.03.2026									
13	TEE RED	156/114.3x3.6	P235GH															
						9 -		WIG	MAX/185 03.03.2026									
14	Nahtl. Rohr	260/219.1x5.9	P250GH															
						10 -		WIG	MAX/185 03.03.2026									
15	Flansch	62/219.1x5.9	P250GH															
13	TEE RED	178/219.1x5.9	P235GH															
						11 -		WIG	MAX/185 03.03.2026									
18	Reduzierung	152/219.1x5.9	P250GH															
						12 -		WIG	MAX/185 03.03.2026									
19	Flansch	52/114.3x3.6	P250GH															
3	TEE RED	89/60.3x2.9	P235GH															
						13 -		WIG	MAX/185 03.03.2026									
24	Nahtl. Rohr	380/60.3x2.9	P250GH															
						14 -		WIG	MAX/185 03.03.2026									
25	Bogen	32/60.3x2.9	P235GH															
						15 -		WIG	MAX/185 03.03.2026									
26	Nahtl. Rohr	1094/60.3x2.9	P250GH															
						16 -		WIG	MAX/185 03.03.2026									
27	Bogen	76/60.3x2.9	P235GH															

Gesamtlänge 5276

Kunde

Rohrleitungsmaterial

Auftrags-Nr.: AUFTRAG
Rohrklasse: STAHL
Leitungs-Nr.: LEITUNG
Isomertrie-Nr.: PiCAD-test_1.dwg
Blatt: 1 von 1

Standort / Werk: STANDORT
Benennung der Anlage: ANLAGE
Bau-Nr.: BAU

Stk./Länge [mm]	DN/PN	Benennung	DIN	TKZ	Werkstoff
1*L: 31.50	50/16	BOGEN 45° (Pos. 25)	DIN_2605-1	**BO1DI-**	**P235GH**
1*L: 76.00	50/16	BOGEN 90° (Pos. 27)	DIN_2605-1	**BO1DI-**	**P235GH**
3*L: 1853	50/16	NAHTL. ROHR (Pos. 24,26,28)	DIN_2448	**NSDIN-**	**P250GH**
1*L: 45	50/16	VORSCHWEISSFLANSCH (Pos. 29)	DIN_1092-1	**FLVDI-**	**P250GH**
1*L: 65	50/16	BOLZEN/MUTTERN M16 (POS. 29)	DIN 931	**SCRDIN**	**S235JR**
1*L: 2	50/16	DICHTUNG (Pos. 30)	DIN_2690	**FLDED**	**Klingersil**
1*L: 18	50/16	BLINDFLANSCH (Pos. 31)	DIN_2527	**FLBDI-**	**P250GH**
1*L: 210	100/16	T-STUECK-RED 100/50 (Pos. 3)	DIN_2615-1	**TS1DI-**	**P235GH**
1*L: 152.00	100/16	BOGEN 90° (Pos. 5)	DIN_2605-1	**BO1DI-**	**P235GH**
1*L: 350	100/16	KUGELHAHN (Pos. 9)	DIN_EN_558-1	**ARDFL-**	**P250GH**
4*L: 2489	100/16	NAHTL. ROHR (Pos. 2,4,6,12)	DIN_2448	**NSDIN-**	**P250GH**
1*L: 156	100/16	T-STUECK-RED 200/100 (Pos. 13)	DIN_2615-1	**TS1DI-**	**P235GH**
4*L: 52	100/16	VORSCHWEISSFLANSCH (Pos. 1,7,11,19)	DIN_1092-1	**FLVDI-**	**P250GH**
4*L: 75	100/16	BOLZEN/MUTTERN M16 (POS. 1,7,11,19)	DIN 931	**SCRDIN**	**S235JR**
1*L: 350	100/16	KEGELHAHN (Pos. 21)	DIN_EN_558-1	**ARDFL-**	**P250GH**
4*L: 2	100/16	DICHTUNG (Pos. 8,10,20,22)	DIN_2690	**FLDED**	**Klingersil**
1*L: 20	100/16	BLINDFLANSCH (Pos. 23)	DIN_2527	**FLBDI-**	**P250GH**
1*L: 412	200/16	NAHTL. ROHR (Pos. 14)	DIN_2448	**NSDIN-**	**P250GH**
1*L: 62	200/16	VORSCHWEISSFLANSCH (Pos. 15)	DIN_1092-1	**FLVDI-**	**P250GH**
1*L: 90	200/16	BOLZEN/MUTTERN M20 (POS. 15)	DIN 931	**SCRDIN**	**S235JR**
1*L: 2	200/16	DICHTUNG (Pos. 16)	DIN_2690	**FLDED**	**Klingersil**
1*L: 24	200/16	BLINDFLANSCH (Pos. 17)	DIN_2527	**FLBDI-**	**P250GH**
1*L: 152	200/16	REDUZIERUNG 200/100 (Pos. 18)	DIN_2616-2	**RECDI**	**P250GH**